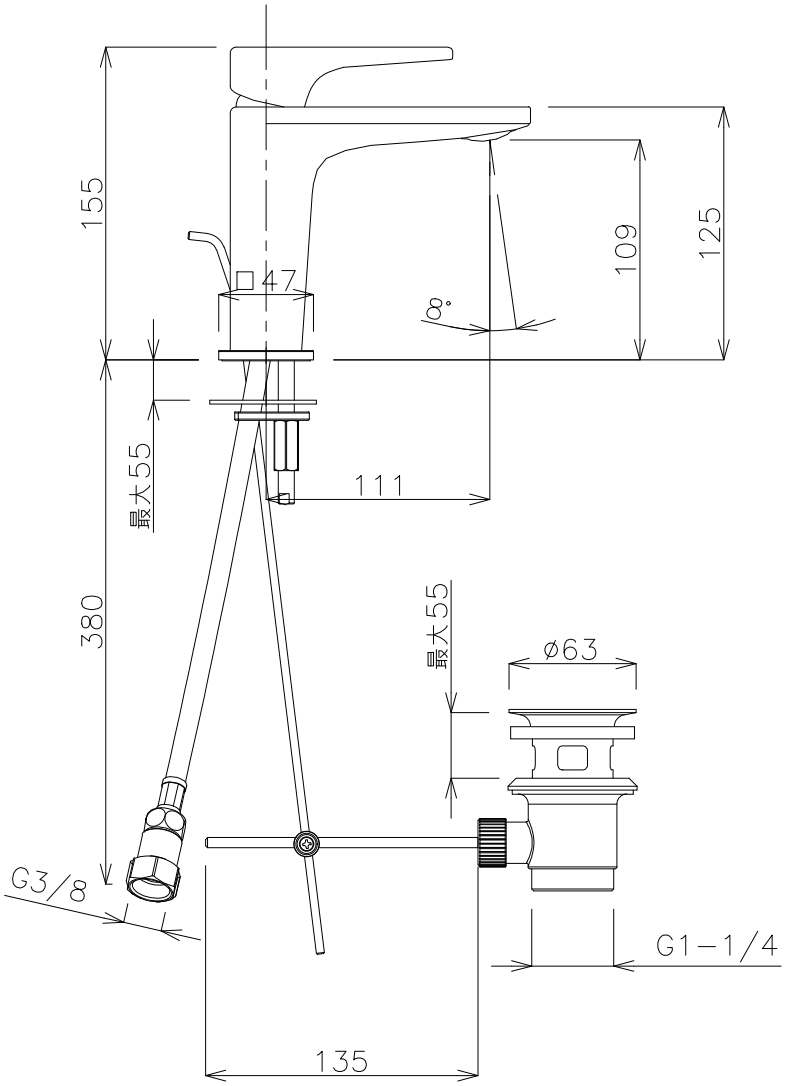

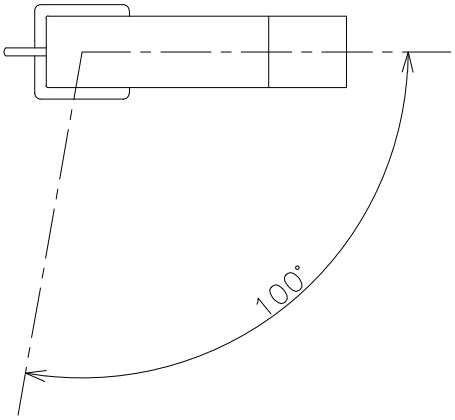

ADVAN	品番 NB−E124118.1CR					単位 mm
	名称 セブン 背低 PU付属 クローム	日付	SCALE	製図	検図	
		20.09.30	S=1：4	小野		