OVERLAP 納まり図（単位：mm）

■1台用　Lタイプ

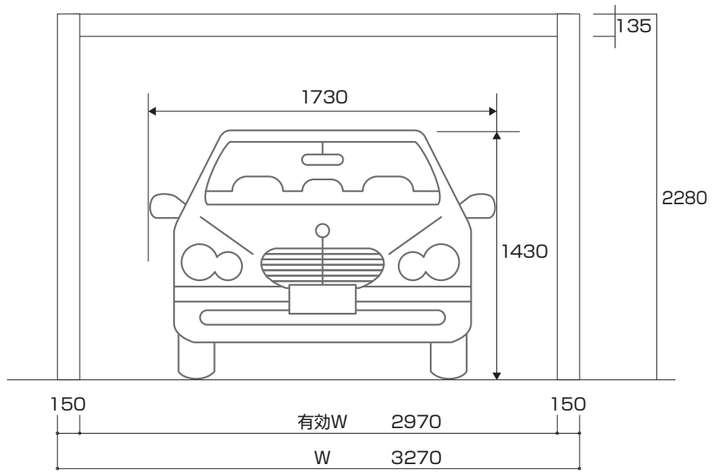

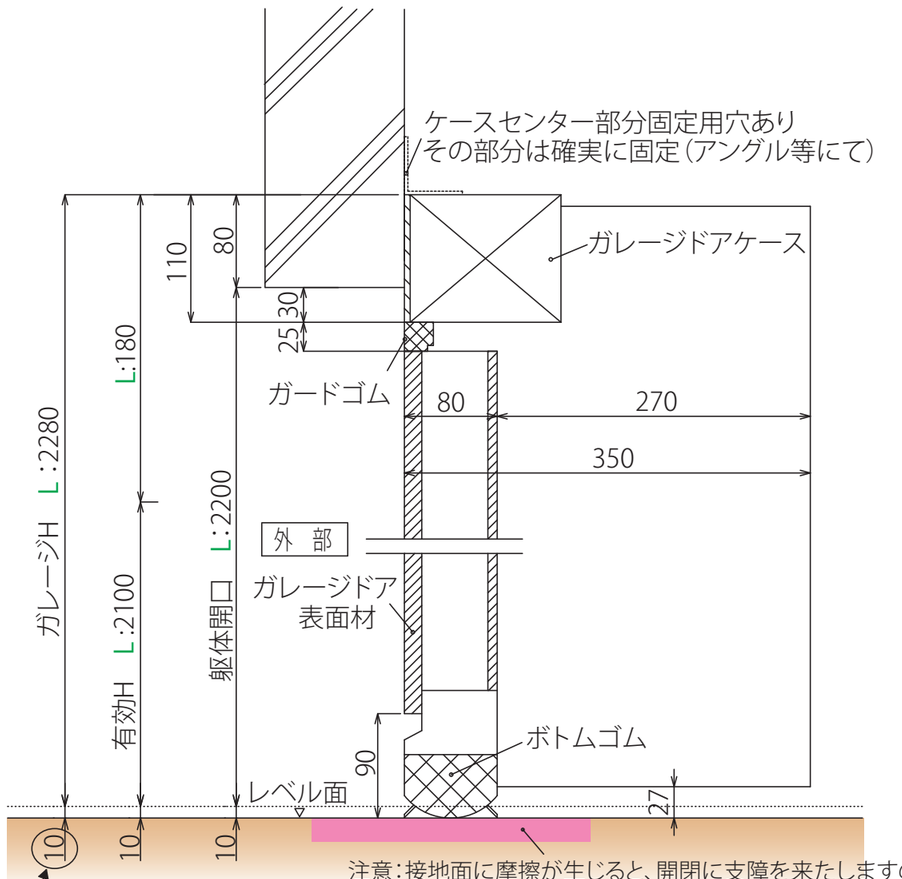

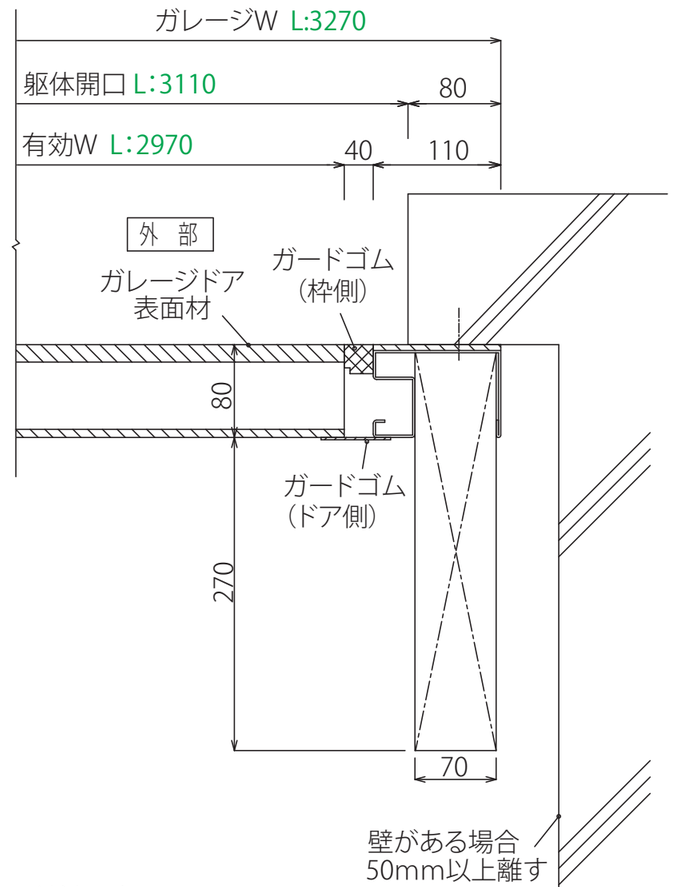

注意：接地面からサイドフレームを
10mm持ち上げた状態で固定してください。
10mmくらい浮かすと接地面にゴムが擦りません。

注意：接地面に摩擦が生じると、開閉に支障を来たしますので、
取り付け時に充分にご注意ください。（接地面はフラットな状態にしてください。）
ボトムゴムと床材が擦れ合うことはさけてください。
擦れ合うことで生じる摩擦はゴムカバーを破損させ、センサーに支障をきたす原因となります。