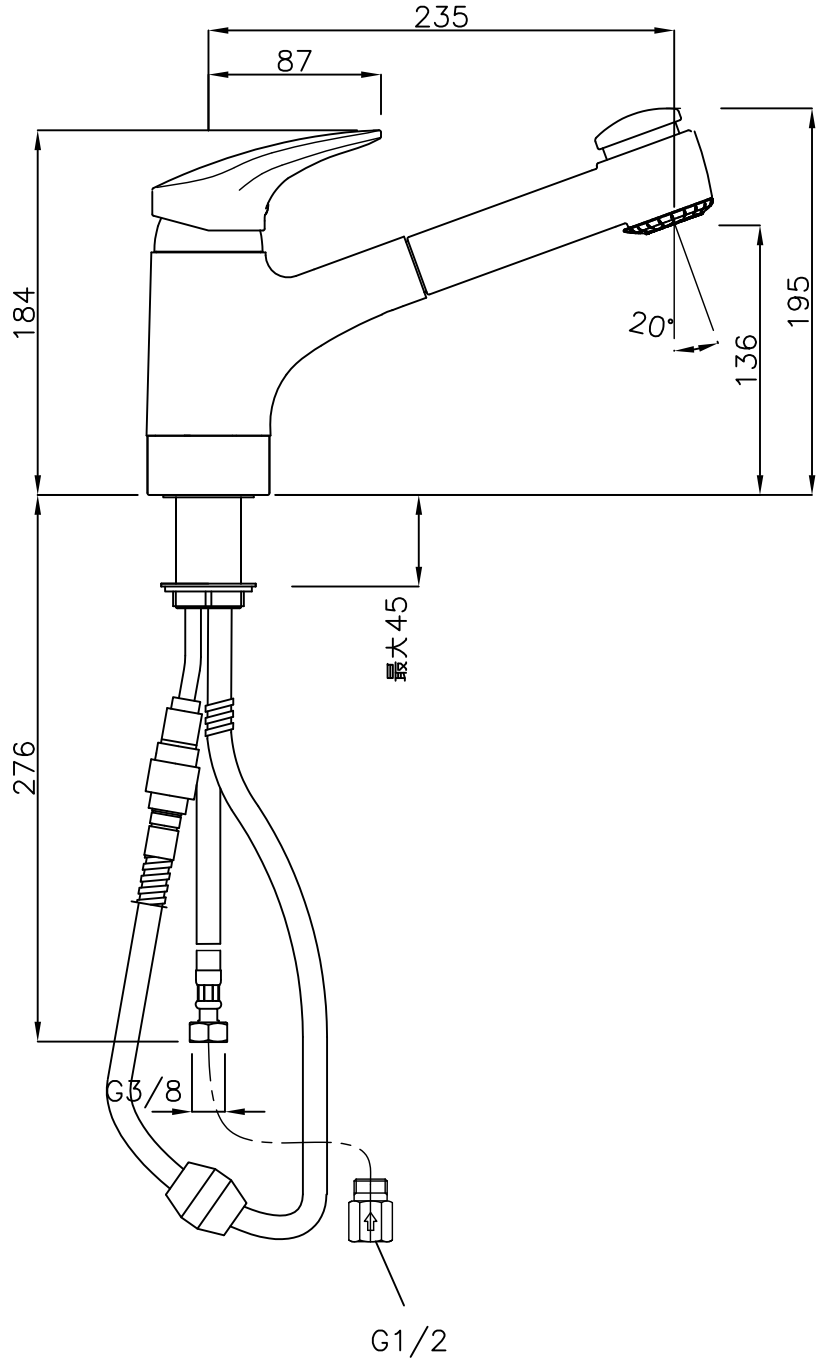

カウンター開口φ35

ADVAN	品番 HS−0138.2273					単位 mm
	名称 ミックス　キューヘ	日付	SCALE	製図	検図	
		18.12.07	S=1：4	小野		