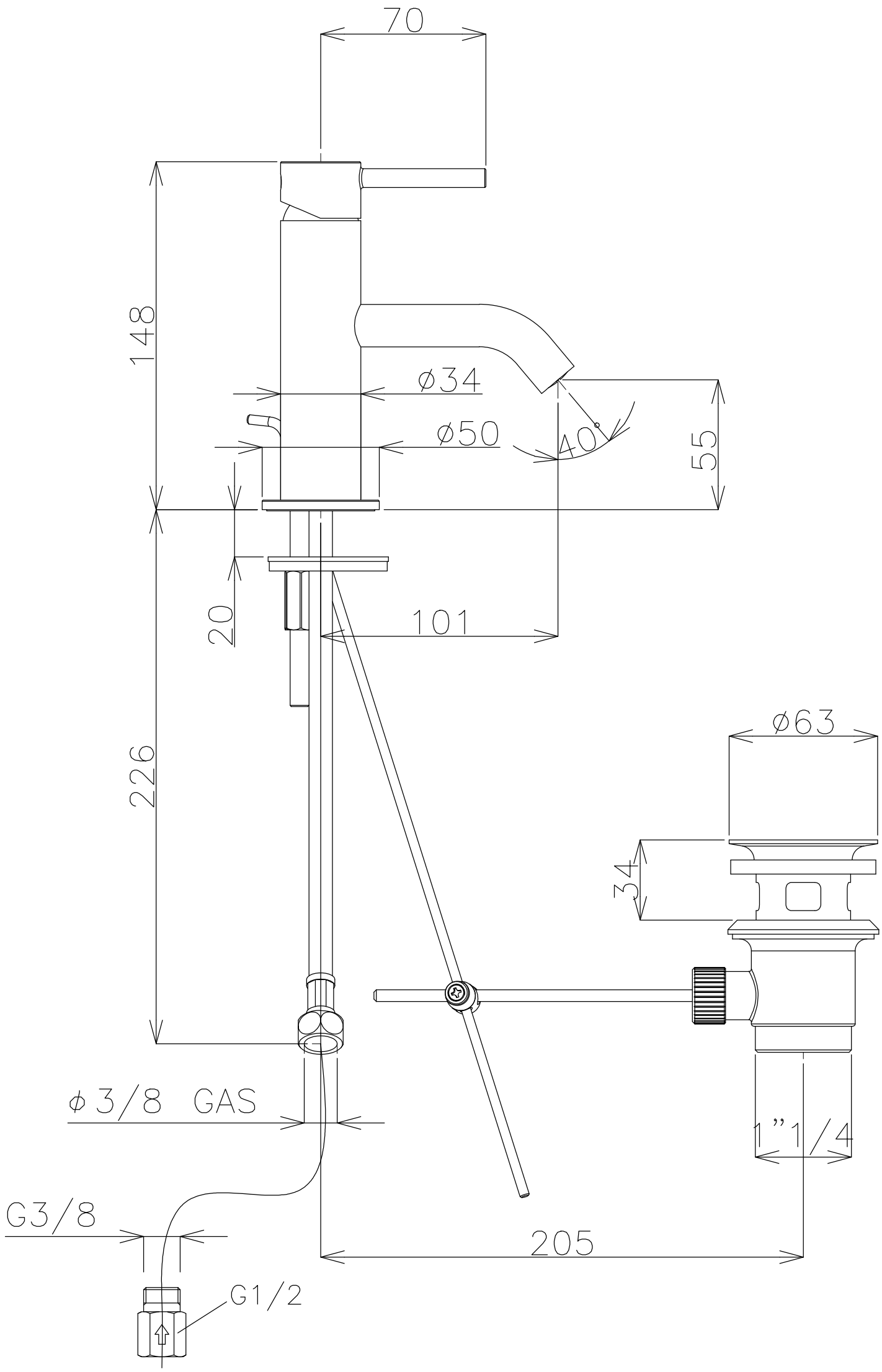

ADVAN	品番	ECNB931181G				単位 mm
	名称	アクアエッリ 排水栓付	日付	SCALE	製図	検図
			15.08.05 16.06.08	S=1：4	石川	