Unit:mm

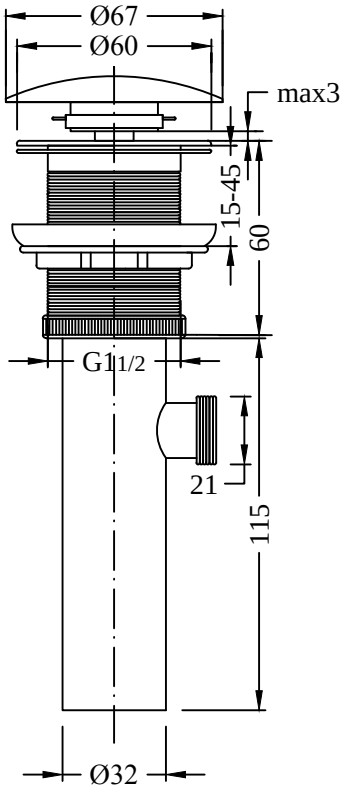
Ø67
Ø60
max3
15-45
60
G1 1/2
21
115
Ø32

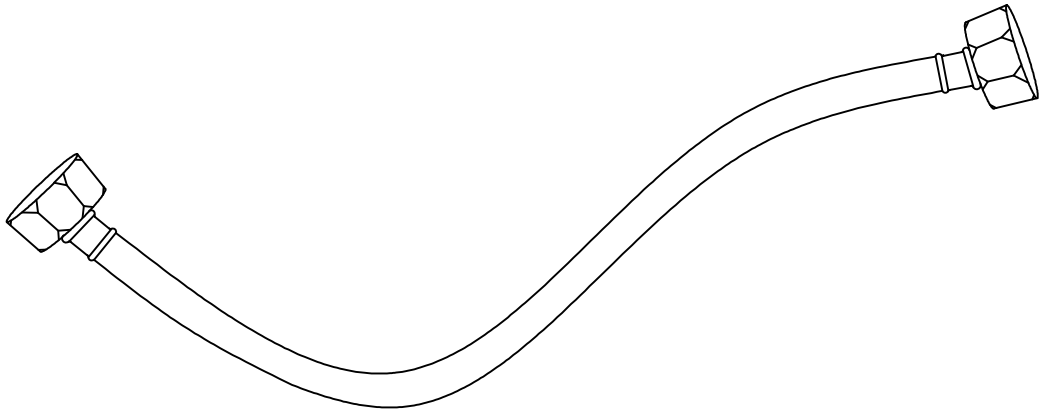

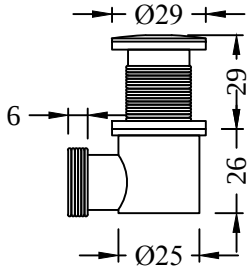
Ø29
6
29
26
Ø25

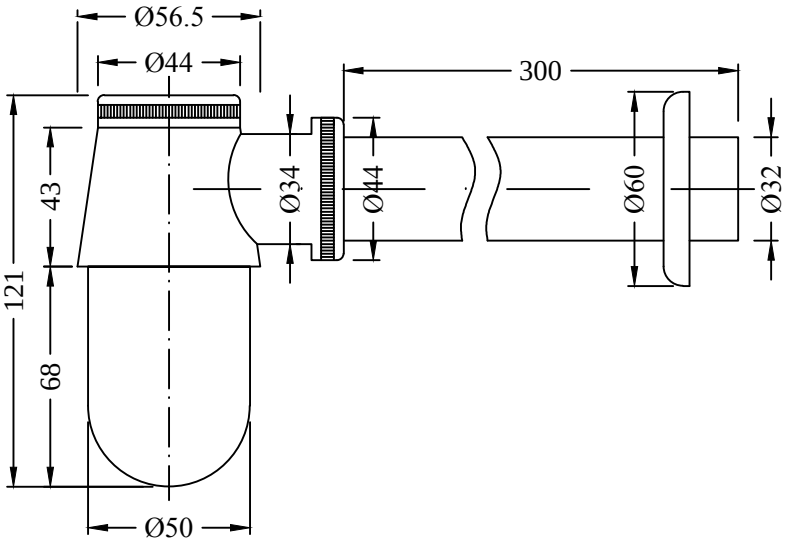
Ø56.5
Ø44
300
43
121
68
Ø34
Ø44
Ø60
Ø32
Ø50