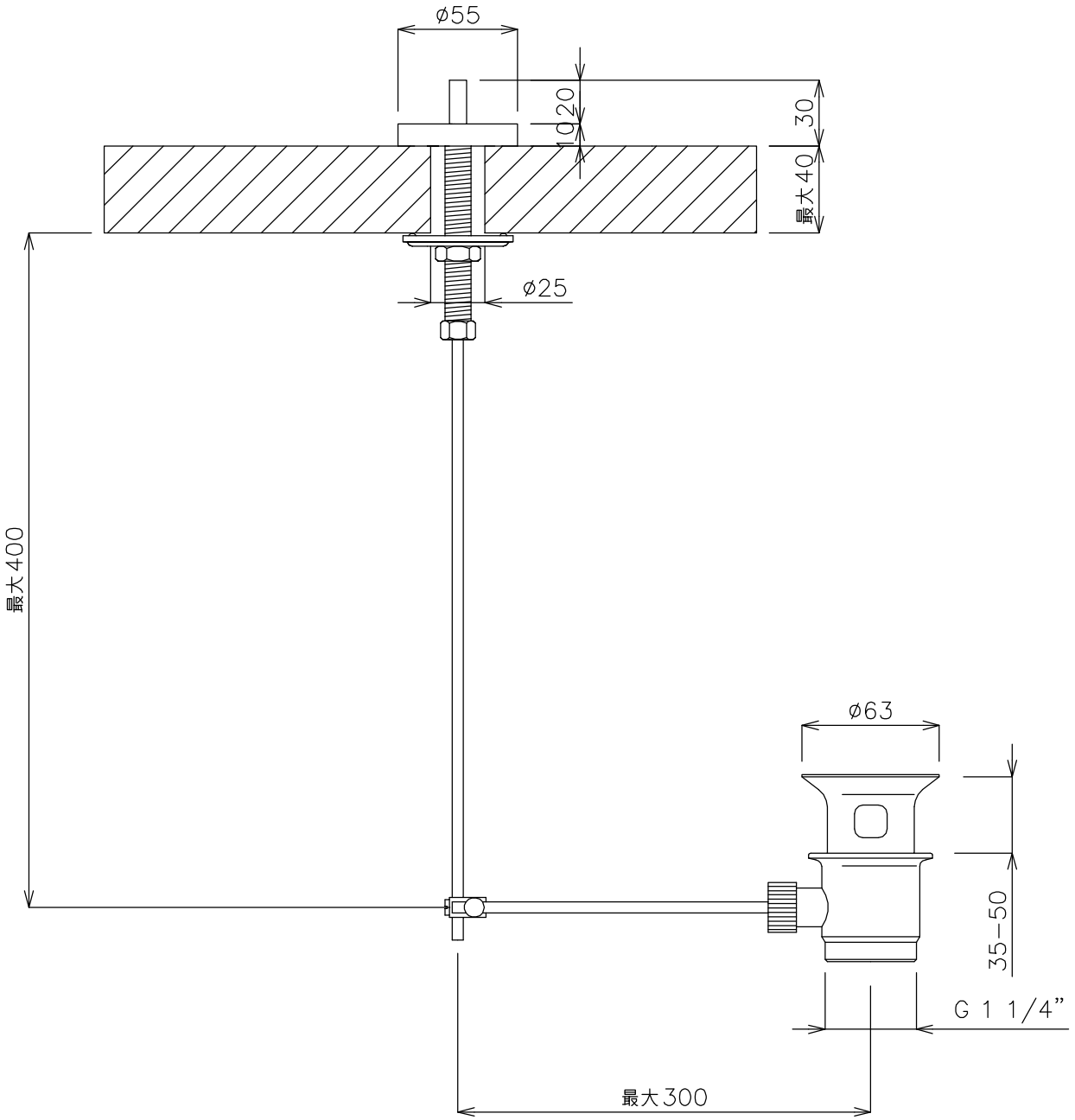

ADVAN	品番 GS−1350.031					単位 mm
	名称 オーバーフロードレインパイプ	日付	SCALE	製図	検図	
		09.03.23	S=1：3	竹内		