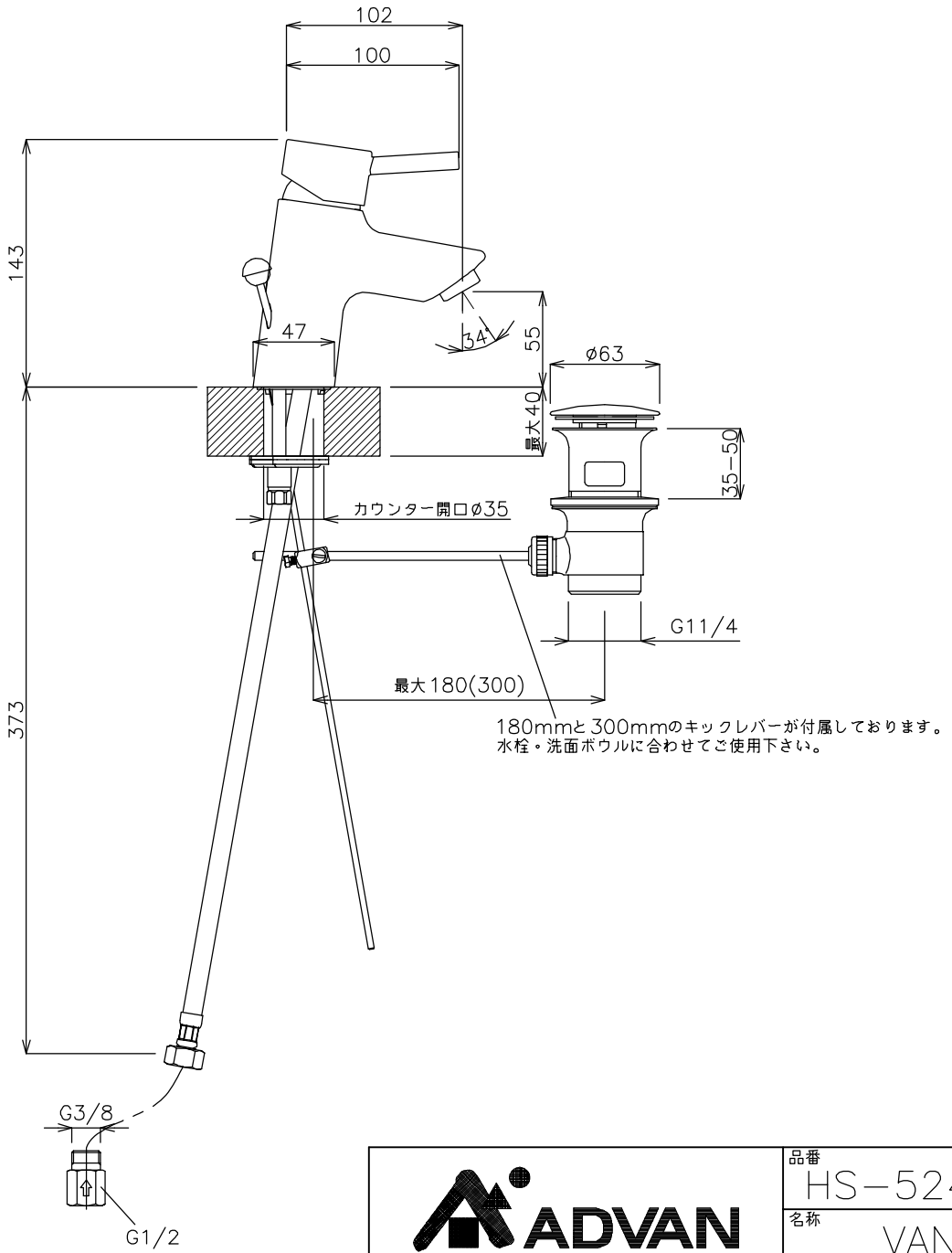

180mmと300mmのキックレバーが付属しております。
水栓・洗面ボウルに合わせてご使用下さい。

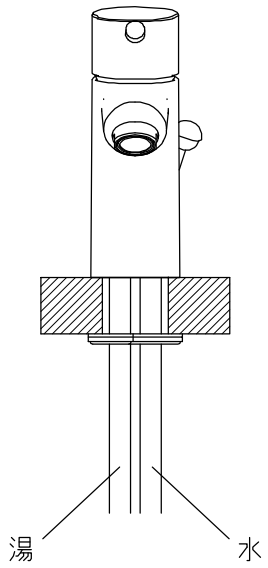

ADVAN	品番 HS−5240.2277−1ST					単位 mm
	名称 VANTIS STYLE	日付	SCALE	製図	検図	
		13.02.28	S=1：4	竹内		